TEKNİK BİLGİLER

Üç Fazlı İndüksiyon Motoru-Sincap Kafesli

GENEL BİLGİLER

Tip	V2EA112M4BB3	Verimlilik Sınıfı	IE2
Pout [kW]	5,5	Titreşim Sınıfı	A
Devir [d/d]	1440	Ağırlık [kg]	
Gövde	112M-C	Koruma Sınıfı	IP55
Akım [A]	11,3	Soğutma Tipi	IC 411
cos ϕ	0,79	İzolasyon Tipi	F
Dönüş Yönü	SY-SYA	Sıcaklık Sınıfı	B
Çalışma Tipi	S1	Yapı Tipi	IM B3
Ortam Sıcaklıkğı [°C]	-20…+40	Çalışma Yüksekliği [m]	1000

Volt electric® motors

USE WITH VARIABLE SPEED DRIVE

ONLY ACC. EU REGULATION 640/2009

3~MOT	Type	VM C 112-4					η%
S1	IM B3		IP 55	I.CL.F			IE2 - 87,7

	V	Hz	A	kW	cos ϕ	1 / min	LOAD	EFF.
Δ	400	50	11,3	5,5	0,79	1440	%75	88,7
Δ	480	60	11,3	6,6	0,78	1730		
							%50	88,5

ELEKTRİK BİLGİLERİ (ÖLÇÜM VERİLERİ)

V1	%Yük	T [Nm]	I [A]	rpm	P2 [W]	cos ϕ	Verimlilik	Hz
400	100	36,48	11,3	1440	5500	0,79	87,7	50
400	75	27,09	9	1454	4125	0,75	88,7	50
400	50	17,82	7,2	1474	2750	0,62	88,5	50

Kalkış Akımı	Ia [A]	69	Devrilme Momenti	Mk [Nm]	111
	Ia / In	6,11		Mk / Mn	3,04
Kalkış Torku	Ma [Nm]	95	Boşta Çalışma Akımı	[A]	5,8
	Ma / Mn	2,60	Boşta Çalışma Gücü	[W]	287

MEKANİK BİLGİLER

Ön Rulman	6206-ZZ	Ses Basıncı - 50 Hz - dB[B]	78
Arka Rulman	6206-ZZ	Ses Basıncı - 60 Hz - dB[B]	81
Sabit Yatak	YOK	Gövde Malzemesi	Aluminyum
Yağlama	-	Ön Kapak Malzemesi	Aluminyum
Gres Miktarı	-	Klemens Kutu Malzemesi	Polyamid
Gres Tipi	-	Rakor Tipi	PG 16
Kama	8*7*50	Rakor Konumu	4
Balans	G 1,6 Yarım Kama		

Rakor Konumu

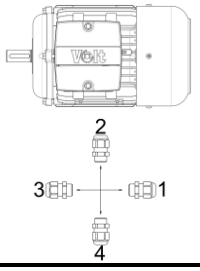

MEKANİK ÖLÇÜLER

A	AA	AB	AC	AD	B	B'	BA	BB	C	D	d	E	EB	F	GA
190	51	38	219	-	140	-	38	175	70	28	M10	60	50	8	31

GD	H	HA	HC	HD	K	K1	L	LA	LB	M	N	P	S	S1	T
7	112	14	222	276	18	12	425	-	-	-	-	-	-	-	-

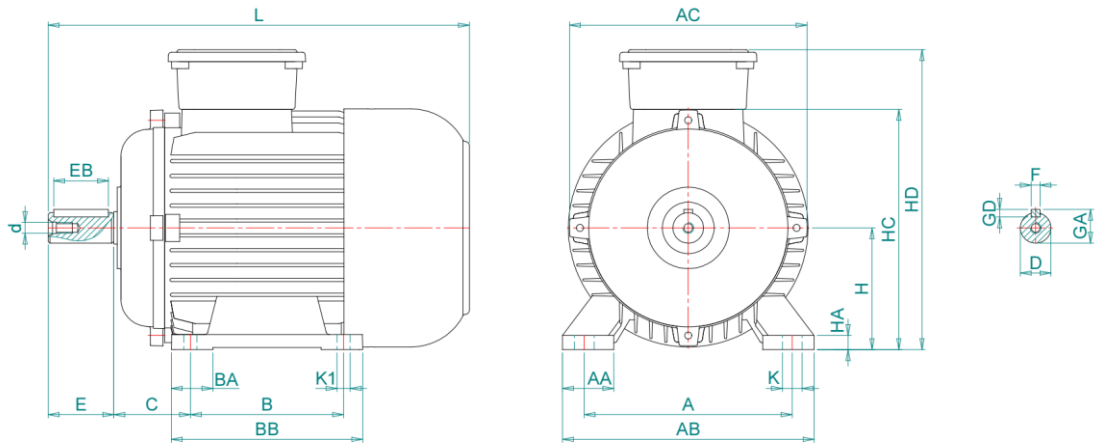

Kazım Karabekir Cad. No:84 Kemalpaşa 35735 İzmir/Türkiye

Tel: +90 (232) 877 10 60 (pbx) Fax: +90 (232) 877 10 59 Email: info@voltmotor.com.tr

www.voltmotor.com.tr

Volt Motor bildirim yapmaksızın tüm verileri değiştirme hakkına sahiptir.