TEKNİK BİLGİLER

Üç Fazlı İndüksiyon Motoru-Sincap Kafesli

GENEL BİLGİLER

Tip	V3EA132S2AB35	Verimlilk Sınıfı	IE3
Pout [kW]	5,5	Titreşim Sınıfı	A
Devir [d/d]	2960	Ağırlık [kg]	
Gövde	132S	Koruma Sınıfı	IP55
Akım [A]	9,5	Soğutma Tipi	IC 411
cos ϕ	0,91	İzolasyon Tipi	F
Dönüş Yönü	SY-SYA	Sıcaklık Sınıfı	B
Çalışma Tipi	S1	Yapı Tipi	IM B35
Ortam Sıcaklıkğı [°C]	-20…+40	Çalışma Yüksekliği [m]	1000

Volt electric motors CE TSE

3~MOT		Type	VM 132S-2					η%
S1		IM B35		IP 55	I.CL.F			IE3 - 89,2
	V	Hz	A	kW	cos ϕ	1 / min	LOAD	EFF.
Δ	400	50	9,5	5,5	0,91	2960	%75	89,1
Y	690	50	5,5	5,5	0,91	2960		
Δ	460	60	8,6	5,5	0,9	3570	%50	89
Δ	480	60	9,5	6,6	0,9	3566		

ELEKTRİK BİLGİLERİ (ÖLÇÜM VERİLERİ)

V1	%Yük	T [Nm]	I [A]	rpm	P2 [W]	cos ϕ	Verimlilik	Hz
400	100	17,74	9,5	2960	5500	0,91	89,2	50
400	75	13,24	7,4	2976	4125	0,9	89,1	50
400	50	8,78	5,5	2990	2750	0,81	89	50

Kalkış Akımı	Ia [A]	100	Devrilme Momenti	Mk [Nm]	79,2
	Ia / In	10,53		Mk / Mn	4,46
Kalkış Torku	Ma [Nm]	67,8	Boşta Çalışma Akımı	[A]	3,2
	Ma / Mn	3,82	Boşta Çalışma Gücü	[W]	371

MEKANİK BİLGİLER

Ön Rulman	6208-ZZ	Ses Basıncı - 50 Hz - dB[B]	85
Arka Rulman	6208-ZZ	Ses Basıncı - 60 Hz - dB[B]	90
Sabit Yatak	YOK	Gövde Malzemesi	Aluminyum
Yağlama	-	Ön Kapak Malzemesi	Aluminyum
Gres Miktarı	-	Klemens Kutu Malzemesi	Polyamid
Gres Tipi	-	Rakor Tipi	PG 21
Kama	10*8*70	Rakor Konumu	4
Balans	G 1,6 Yarım Kama		

Rakor Konumu

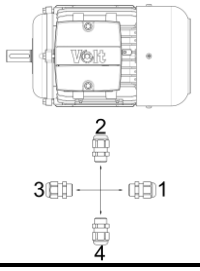

MEKANİK ÖLÇÜLER

A	AA	AB	AC	AD	B	B'	BA	BB	C	D	d	E	EB	F	GA
216	58,5	36,2	258,5	-	140	-	36,2	180	89	38	M12	80	70	10	41
GD	**H**	**HA**	**HC**	**HD**	**K**	**K1**	**L**	**LA**	**LB**	**M**	**N**	**P**	**S**	**S1**	**T**
8	132	16	262,6	316,6	28,2	12	482	17,5	464,5	265	230	300	14,5	4	4

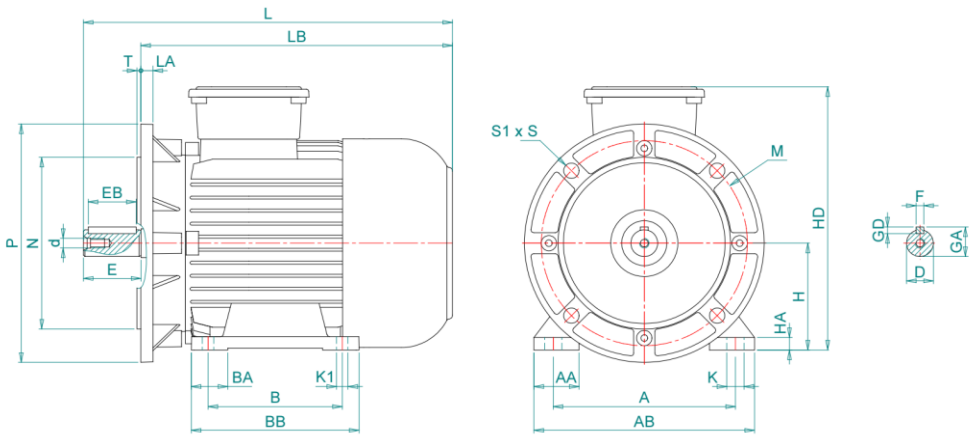

Kazım Karabekir Cad. No:84 Kemalpaşa 35735 İzmir/Türkiye

Tel: +90 (232) 877 10 60 (pbx) Fax: +90 (232) 877 10 59 Email: info@voltmotor.com.tr

www.voltmotor.com.tr

Volt Motor bildirim yapmaksızın tüm verileri değiştirme hakkına sahiptir.