TEKNİK BİLGİLER

Üç Fazlı İndüksiyon Motoru-Sincap Kafesli

GENEL BİLGİLER

Tip	V3EA160M2BB3	Verimlilik Sınıfı	IE3
Pout [kW]	15	Titreşim Sınıfı	A
Devir [d/d]	2970	Ağırlık [kg]	
Gövde	160M	Koruma Sınıfı	IP55
Akım [A]	26,3	Soğutma Tipi	IC 411
cos ϕ	0,89	İzolasyon Tipi	F
Dönüş Yönü	SY-SYA	Sıcaklık Sınıfı	B
Çalışma Tipi	S1	Yapı Tipi	IM B3
Ortam Sıcaklıkğı [°C]	-20…+40	Çalışma Yüksekliği [m]	1000

Volt electric® motors

3~MOT	Type	VM 160M-2					η%
S1	IM B3	IP 55	I.CL.F				IE3 - 91,9

	V	Hz	A	kW	cos ϕ	1 / min	LOAD	EFF.
Δ	400	50	26,3	15	0,89	2970	%75	91,6
Y	690	50	15,2	15	0,89	2970		
Δ	460	60	22,8	15	0,88	3576	%50	91,3
Δ	480	60	26,3	18	0,89	3572		

ELEKTRİK BİLGİLERİ (ÖLÇÜM VERİLERİ)

V1	%Yük	T [Nm]	I [A]	rpm	P2 [W]	cos ϕ	Verimlilik	Hz
400	100	48,23	26,3	2970	15000	0,89	91,9	50
400	75	36,04	20,2	2981	11250	0,88	91,6	50
400	50	23,94	14,9	2992	7500	0,8	91,3	50

Kalkış Akımı	Ia [A]	260	Devrilme Momenti	Mk [Nm]	202
	Ia / In	9,89		Mk / Mn	4,19
Kalkış Torku	Ma [Nm]	200	Boşta Çalışma Akımı	[A]	8,5
	Ma / Mn	4,15	Boşta Çalışma Gücü	[W]	630

MEKANİK BİLGİLER

Ön Rulman	6309-ZZ	Ses Basıncı - 50 Hz - dB[B]	93
Arka Rulman	6309-ZZ	Ses Basıncı - 60 Hz - dB[B]	96
Sabit Yatak	VAR	Gövde Malzemesi	Aluminyum
Yağlama	-	Ön Kapak Malzemesi	Aluminyum
Gres Miktarı	-	Klemens Kutu Malzemesi	Aluminyum
Gres Tipi	-	Rakor Tipi	M32
Kama	12*8*90	Rakor Konumu	4
Balans	G 2,5 Yarım Kama		

Rakor Konumu

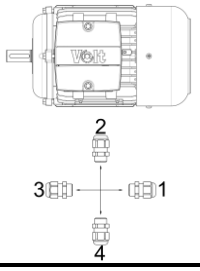

MEKANİK ÖLÇÜLER

A	AA	AB	AC	AD	B	B'	BA	BB	C	D	d	E	EB	F	GA
254	72	51,6	306	-	210	-	51,6	264	108	42	M16	110	90	12	45

GD	H	HA	HC	HD	K	K1	L	LA	LB	M	N	P	S	S1	T
8	160	22,15	320	396,9	29,8	14,5	624	-	-	-	-	-	-	-	-

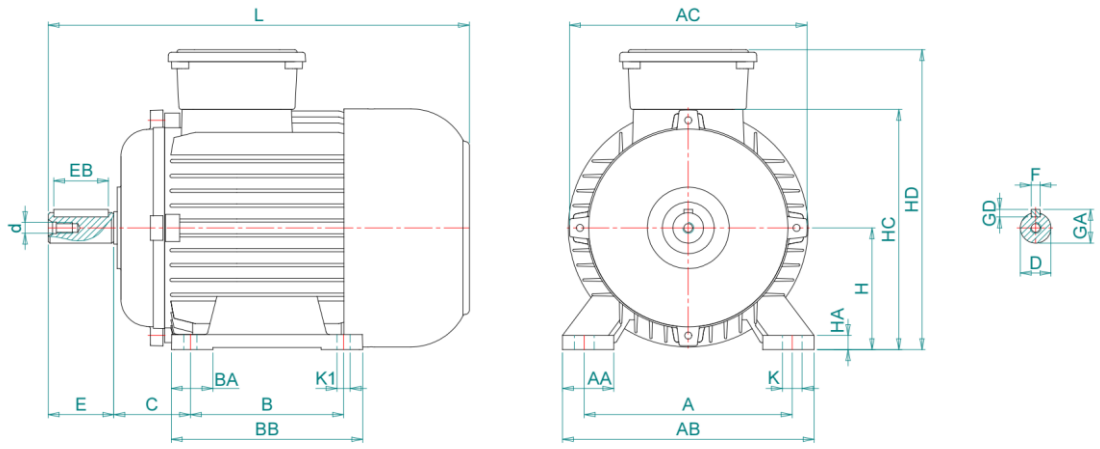

Kazım Karabekir Cad. No:84 Kemalpaşa 35735 İzmir/Türkiye

Tel: +90 (232) 877 10 60 (pbx) Fax: +90 (232) 877 10 59 Email: info@voltmotor.com.tr

www.voltmotor.com.tr

Volt Motor bildirim yapmaksızın tüm verileri değiştirme hakkına sahiptir.