TEKNİK BİLGİLER

Üç Fazlı İndüksiyon Motoru-Sincap Kafesli

GENEL BİLGİLER

Tip	V3EA180L6AB35	Verimlilik Sınıfı	IE3
Pout [kW]	15	Titreşim Sınıfı	A
Devir [d/d]	965	Ağırlık [kg]	
Gövde	180L	Koruma Sınıfı	IP55
Akım [A]	28,4	Soğutma Tipi	IC 411
cos ϕ	0,84	İzolasyon Tipi	F
Dönüş Yönü	SY-SYA	Sıcaklık Sınıfı	B
Çalışma Tipi	S1	Yapı Tipi	IM B35
Ortam Sıcaklıkğı [°C]	-20...+40	Çalışma Yüksekliği [m]	1000

Volt electric motors CE TSE

3~MOT	Type	VM 180L-6					η%
S1	IM B35		IP 55	I.CL.F			IE3 - 91,2
	V	Hz	A	kW	cos ϕ	1 / min	LOAD	EFF.
Δ	400	50	28,4	15	0,84	965	%75	91
Y	690	50	16,5	15	0,84	965		
Δ	460	60	24,5	15	0,83	1174	%50	90,6
Δ	480	60	28,4	18	0,83	1165		

ELEKTRİK BİLGİLERİ (ÖLÇÜM VERİLERİ)

V1	%Yük	T [Nm]	I [A]	rpm	P2 [W]	cos ϕ	Verimlilik	Hz
400	100	148,45	28,4	965	15000	0,84	91,2	50
400	75	109,85	21,9	978	11250	0,81	91	50
400	50	72,49	16,8	988	7500	0,71	90,6	50

Kalkış Akımı	Ia [A]	141	Devrilme Momenti	Mk [Nm]	342
	Ia / In	4,96		Mk / Mn	2,30
Kalkış Torku	Ma [Nm]	184	Boşta Çalışma Akımı	[A]	10,6
	Ma / Mn	1,24	Boşta Çalışma Gücü	[W]	421

MEKANİK BİLGİLER

Ön Rulman	6310-ZZ	Ses Basıncı - 50 Hz - dB[B]	87
Arka Rulman	6210-ZZ	Ses Basıncı - 60 Hz - dB[B]	90
Sabit Yatak	VAR	Gövde Malzemesi	Aluminyum
Yağlama	-	Ön Kapak Malzemesi	Aluminyum
Gres Miktarı	-	Klemens Kutu Malzemesi	Aluminyum
Gres Tipi	-	Rakor Tipi	M32
Kama	14*9*100	Rakor Konumu	4
Balans	G 2,5 Yarım Kama		

Rakor Konumu

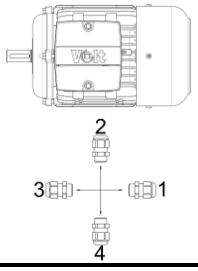

MEKANİK ÖLÇÜLER

A	AA	AB	AC	AD	B	B'	BA	BB	C	D	d	E	EB	F	GA
279	73,2	101,5	345	-	279	-	101,5	329,5	121	48	M16	110	100	14	51,5
GD	H	HA	HC	HD	K	K1	L	LA	LB	M	N	P	S	S1	T
9	180	24	356	432,9	37,5	14,5	708	18,5	689,5	300	250	350	18,5	4	5

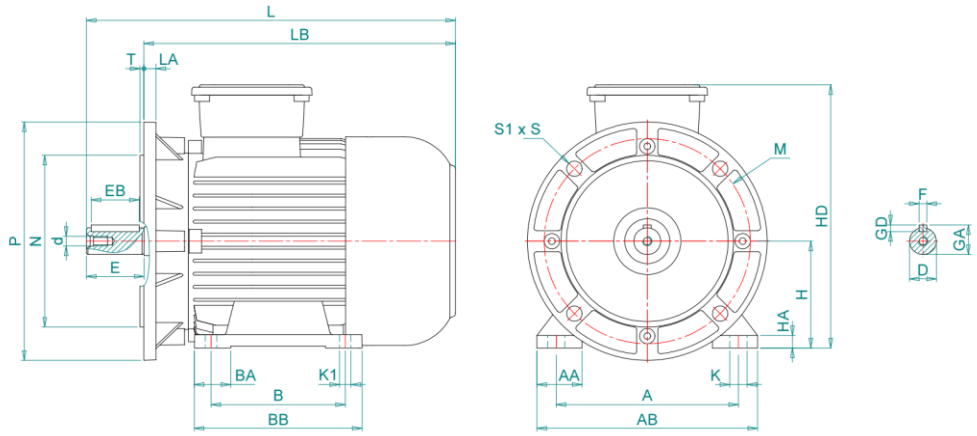

Kazım Karabekir Cad. No:84 Kemalpaşa 35735 İzmir/Türkiye

Tel: +90 (232) 877 10 60 (pbx) Fax: +90 (232) 877 10 59 Email: info@voltmotor.com.tr

www.voltmotor.com.tr

Volt Motor bildirim yapmaksızın tüm verileri değiştirme hakkına sahiptir.