TEKNİK BİLGİLER

Tek Fazlı İndüksiyon Motoru-Sincap Kafesli

GENEL BİLGİLER

Tip	VSSA71M2CB34	Verimlilik Sınıfı	-
Pout [kW]	0,37	Titreşim Sınıfı	A
Devir [d/d]	2860	Ağırlık [kg]	
Gövde	71M	Koruma Sınıfı	IP55
Akım [A]	2,5	Soğutma Tipi	IC 411
cos ϕ	0,98	İzolasyon Tipi	F
Dönüş Yönü	SY-SYA	Sıcaklık Sınıfı	B
Çalışma Tipi	S1	Yapı Tipi	IM B34
Ortam Sıcaklıkğı [°C]	-20...+40	Çalışma Yüksekliği [m]	1000
Daimi Devre [µf]	15	Kalkış [µf]	64-77

Volt electric motors CE TSE

1~MOT	Type	VM 71-2			
S1	IM B34		IP 55	I.CL.F	
V	Hz	A	kW	cos ϕ	1 / min
220	50	2,5	0,37	0,98	2860
CAPACITOR	15 µF	450 V	/	64-77 µF	250 V

ELEKTRİK BİLGİLERİ (ÖLÇÜM VERİLERİ)

V1	%Yük	T [Nm]	I [A]	rpm	P2 [W]	cos ϕ	Verimlilik	Hz
220	100	1,24	2,5	2860	370	0,98	69	50

Kalkış Akımı	Ia [A]	14,2	Devrilme Momenti	Mk [Nm]	2,9
	Ia / In	5,68		Mk / Mn	2,35
Kalkış Torku	Ma [Nm]	3,4	Boşta Çalışma Akımı	[A]	2,2
	Ma / Mn	2,75	Boşta Çalışma Gücü	[W]	217

MEKANİK BİLGİLER

Ön Rulman	6202-ZZ	Ses Basıncı - 50 Hz - dB[B]	80
Arka Rulman	6202-ZZ	Ses Basıncı - 60 Hz - dB[B]	87
Sabit Yatak	YOK	Gövde Malzemesi	Aluminyum
Yağlama	-	Ön Kapak Malzemesi	Aluminyum
Gres Miktarı	-	Klemens Kutu Malzemesi	Polyamid
Gres Tipi	-	Rakor Tipi	PG 11
Kama	5*5*22	Rakor Konumu	4
Balans	G 1,6 Yarım Kama		

Rakor Konumu

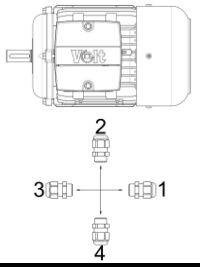

MEKANİK ÖLÇÜLER

A	AA	AB	AC	AD	B	B'	BA	BB	C	D	d	E	EB	F	GA
112	30,1	23,5	139,6	150	90	-	23,5	108	45	14	M5	30	22	5	16
GD	H	HA	HC	HD	K	K1	L	LA	LB	M	N	P	S	S1	T
5	71	9,5	128,75	175,25	11	7	247,5	34,5	213	-	-	-	-	-	-

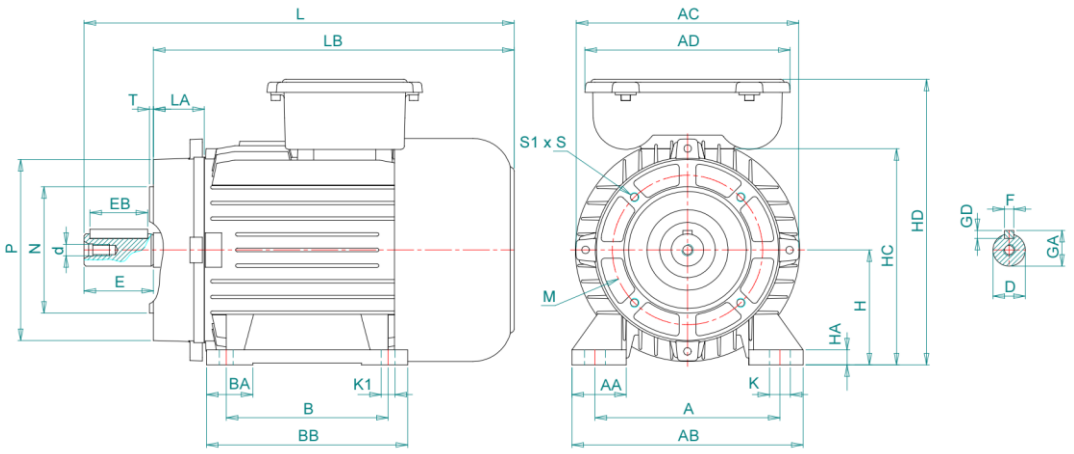

Kazım Karabekir Cad. No:84 Kemalpaşa 35735 İzmir/Türkiye

Tel: +90 (232) 877 10 60 (pbx) Fax: +90 (232) 877 10 59 Email: info@voltmotor.com.tr

www.voltmotor.com.tr

Volt Motor bildirim yapmaksızın tüm verileri değiştirme hakkına sahiptir.